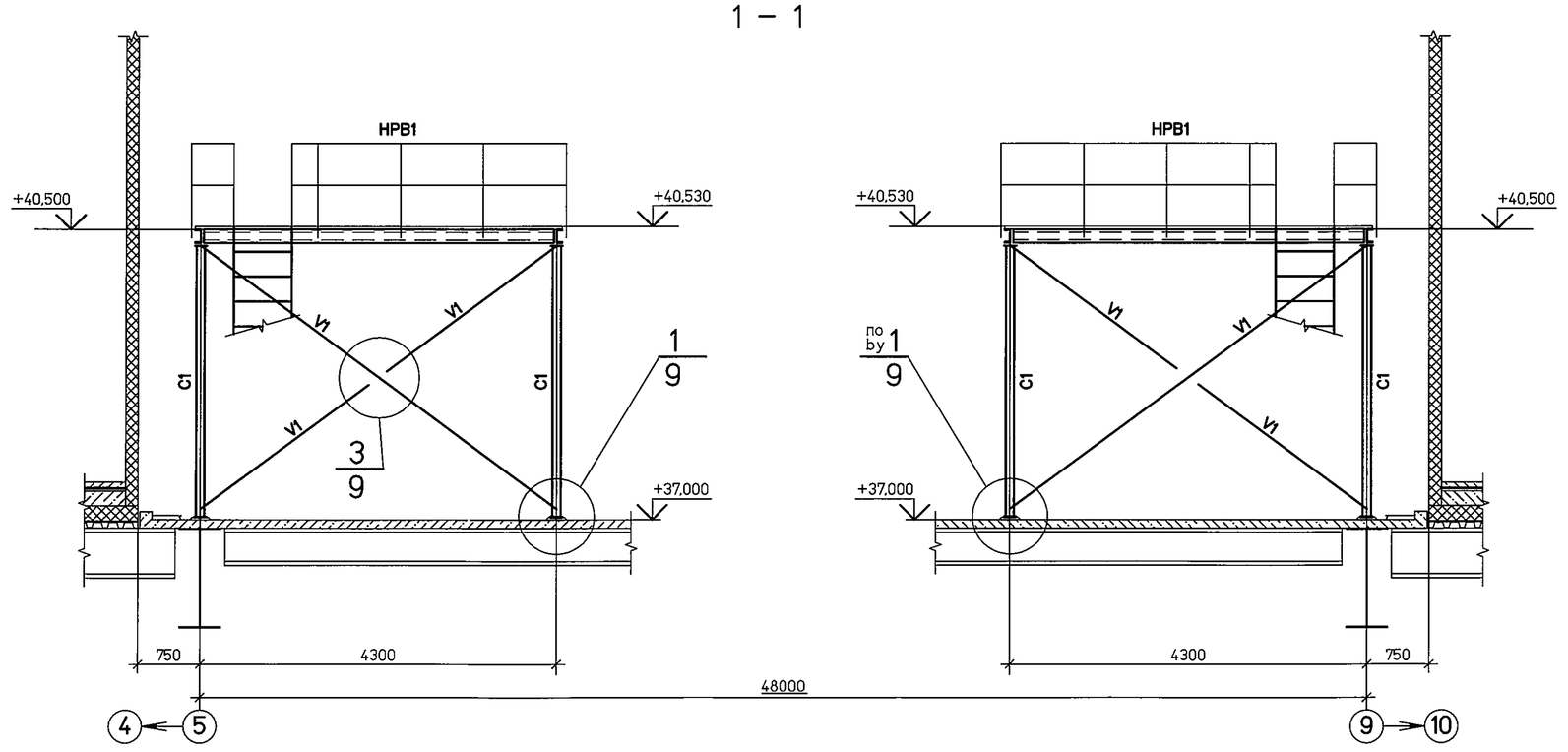
1 – 1

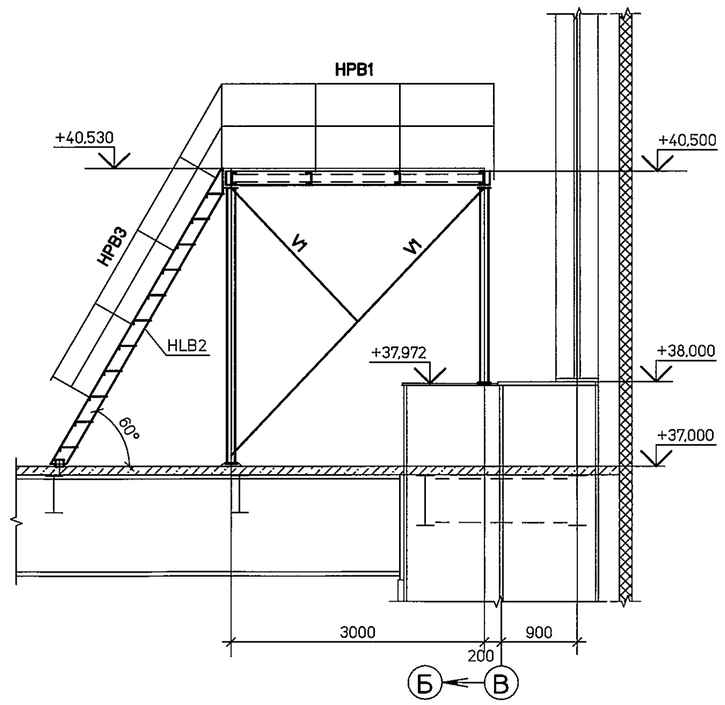
3 – 3

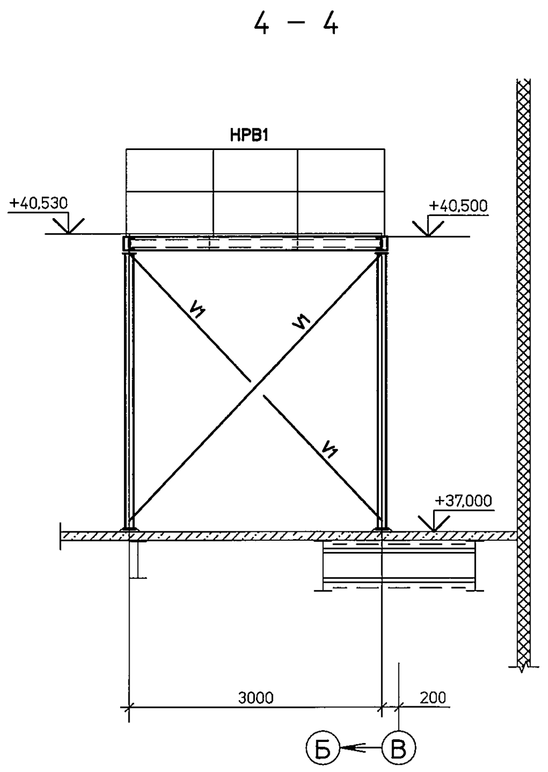
4 – 4

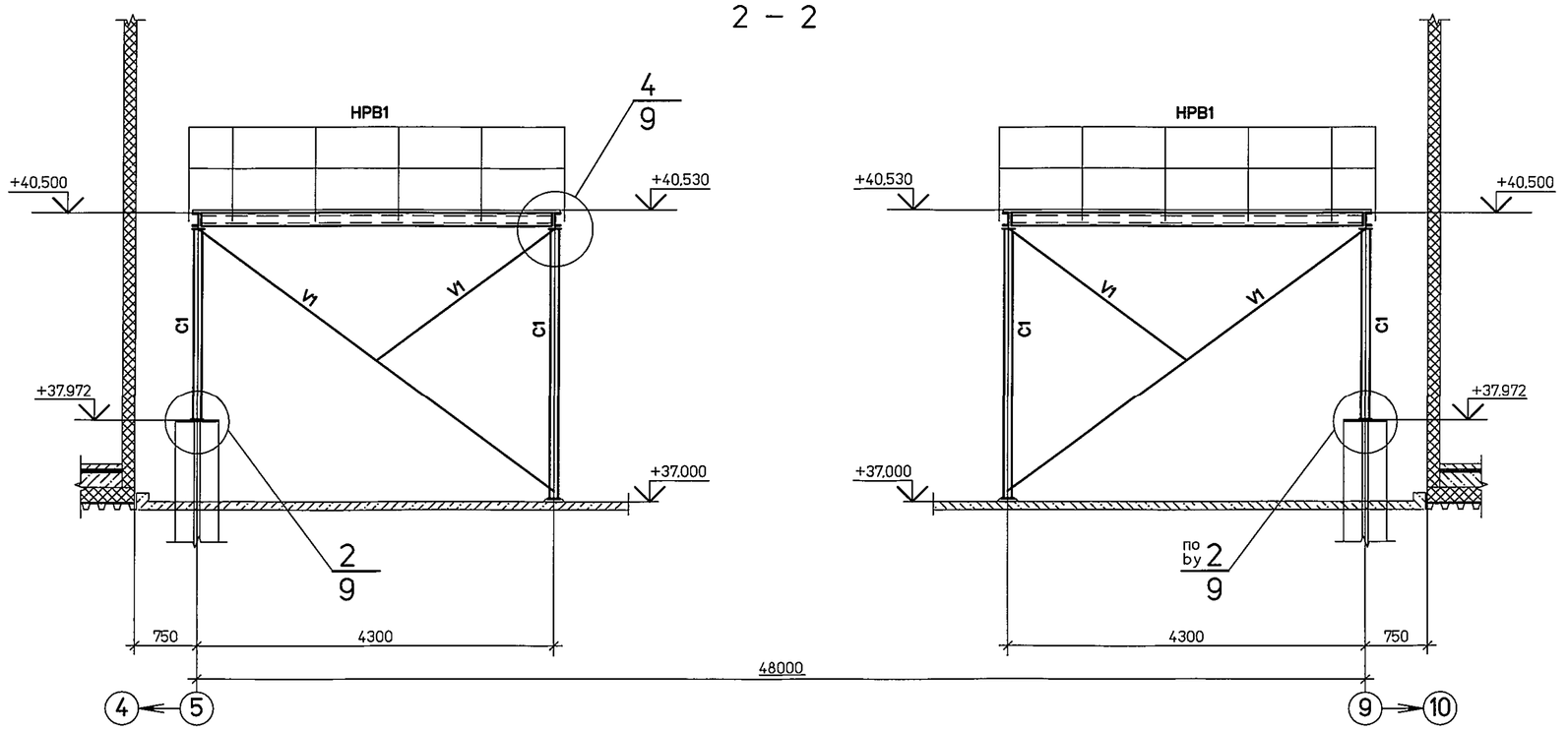
2 – 2

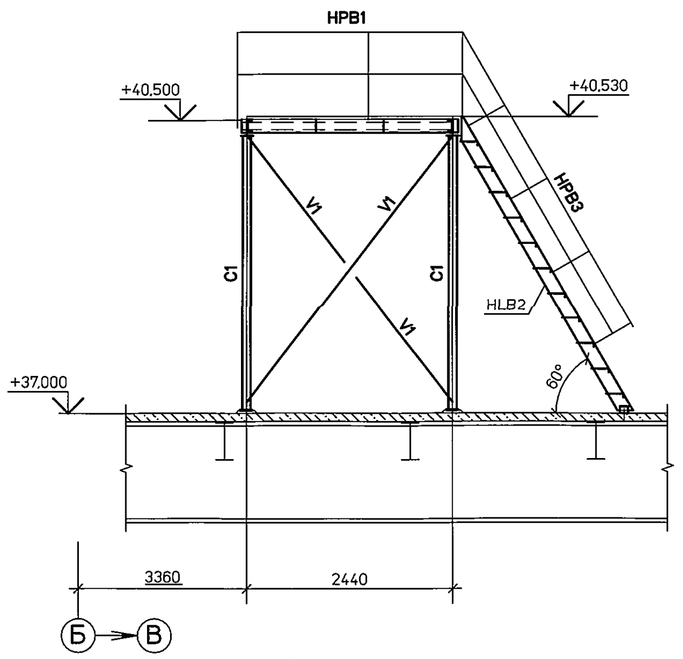
7 – 7

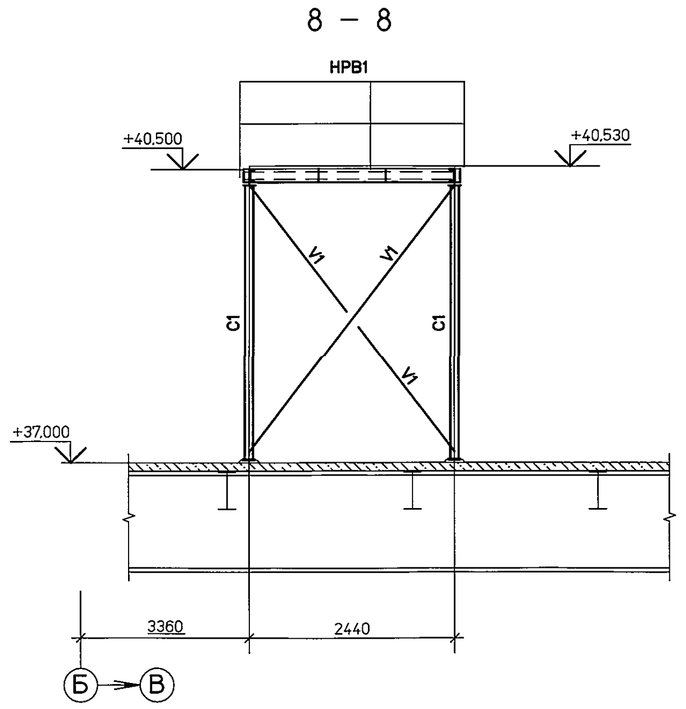
8 – 8

Работать совместно с листами 6, 8.

Shall be viewed together with sheets 6, 8.

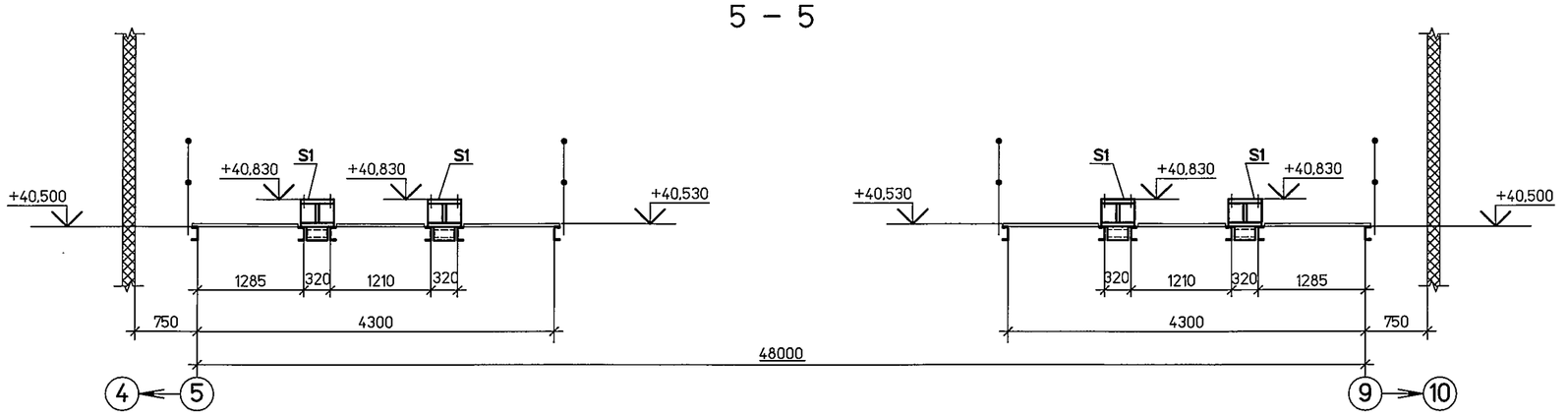
5 – 5

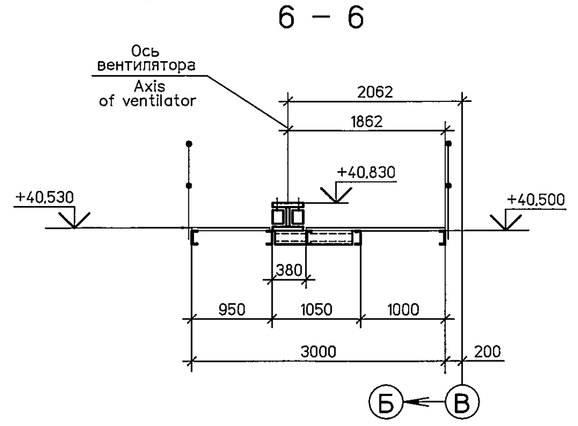
6 – 6

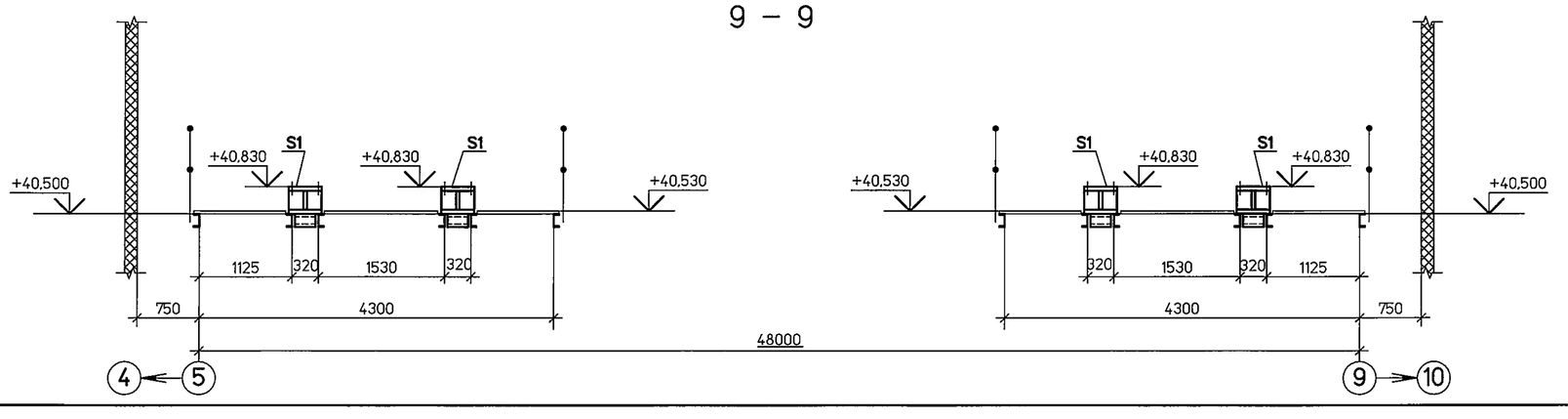
9 – 9

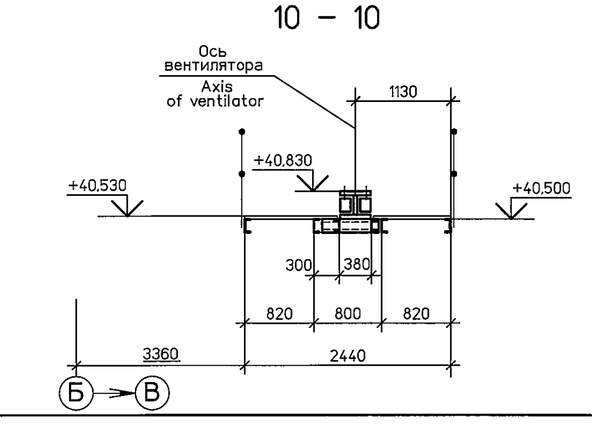
10 – 10

Статус документа/DOCUMENT STATUS:					
5					
4					
3					
2					
1					
Изм. Rev.	Описание Description	Разработал Prepared	Проверил Checked	Утвердил Approved	Дата Date

Заказчик Customer: ОАО «Э.ОН Россия» E.ON Russia OJSC

Подрядчик Contractor: ЗАО «Энергопроект» Energoproekt CJSC

Наименование проекта Project title: Строительство 3-го энергоблока на базе ПСУ-800 филиала "Березовская ГРЭС" ОАО "Э.ОН Россия"
Construction of the 3-rd power unit based on STU-800 of the branch Berezovskaya GRES of JSC E.ON Russia

	Фамилия Name	Подпись Sign.	Дата Date
Разработал Prepared	Саркисян Ezhikov		12.13
Проверил Checked	Саркисян Sarkisjan		12.13
Н.контр. N.Control	Ключникова Kluchnikova		12.13
Утвердил Approved	Вишницкий Vishnitsky		12.13

ID-Поставщика Contractor ID: BG3-01UEC-###-CM-20-69-007

KKS 01UEC 000

Наименование документа/Document title: Узел приема топлива Дополнительные металлоконструкции
Fuel intake facility. Additional steel structures
Площадки у оси 5 и 9 между рядами Б–В. Разрезы
Platforms near axis 5 and 9 between rows Б–В. Sections

Субконтрактор Subcontractor: ЗАРУБЕЖЭНЕРГОПРОЕКТ ОСНОВАН В 1962 ГОДУ

Субподрядчик Subcontractor: ОТКРЫТОЕ АКЦИОНЕРНОЕ ОБЩЕСТВО ИНСТИТУТ ТЕПЛОЭЛЕКТРОПРОЕКТ МОСКВА

Лист Sheet 7 | Листов of Sheets

Стадия Stage: P/W

Формат Format

Инв. №подл./Original inventory №.594-SC

Данный чертеж не подлежит копированию или передаче другим организациям или лицам без разрешения ОАО "Зарубежэнергопроект"
Copying of this drawing or giving it to other organizations or persons without Zarubezhenergoproekt OJSC permission is forbidden

Формат А1

Согласовано
СТО Привольнева
СО Коломейцев
СО п/о арх. Измайлова

Взам. инв. №
Подп. и дата 28.12.13
Инв. № подл. 523

113ЕЗА-31UEC-594-SC